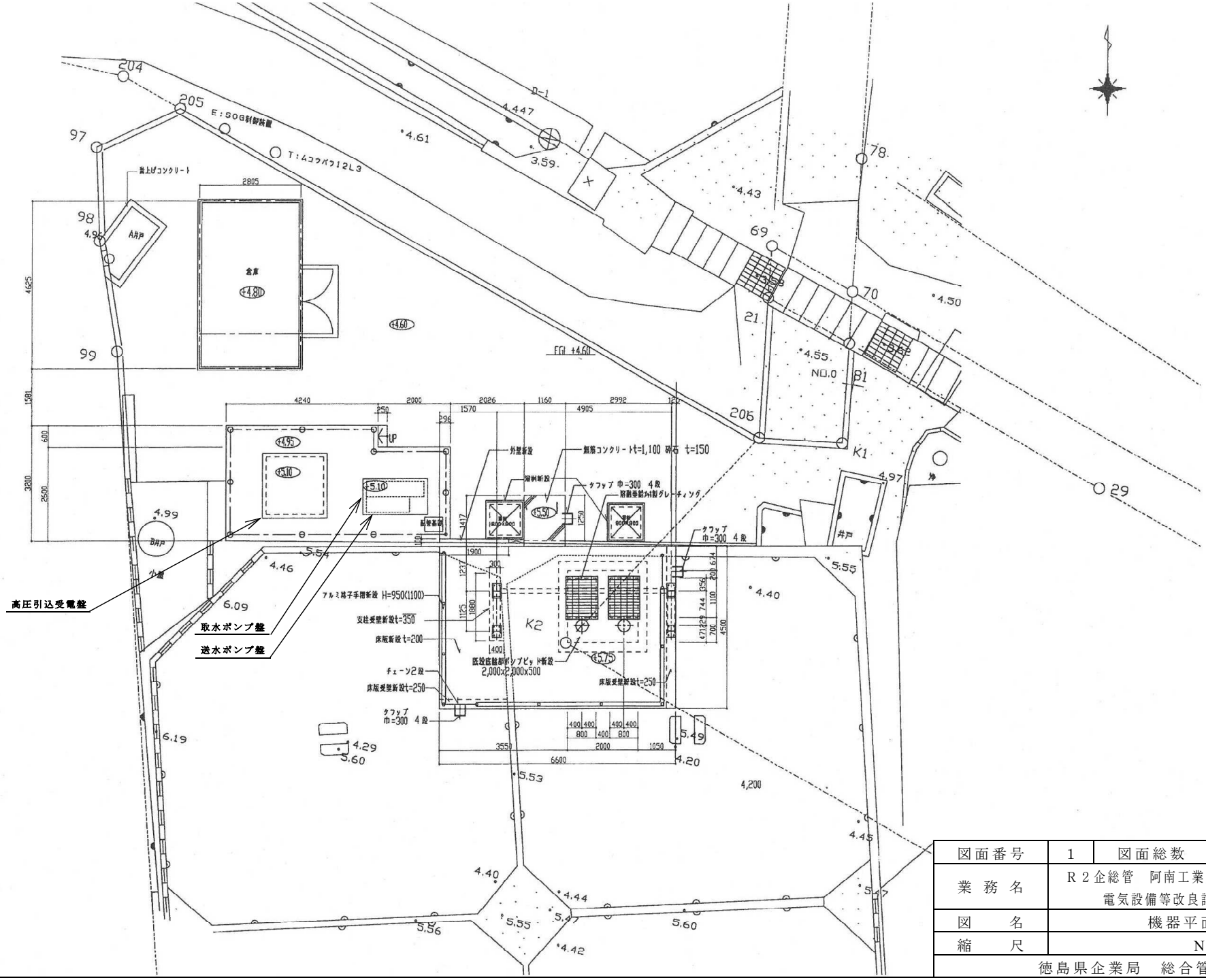

図面番号	1	図面総数	6	令和２年度
業 務 名	Ｒ２企総管　阿南工業用水道　第１地下水送水設備 電気設備等改良詳細設計業務			
図　　名	機器平面図（既設）			
縮　　尺	Ｎ Ｔ Ｓ			
徳島県企業局　総合管理推進センター				

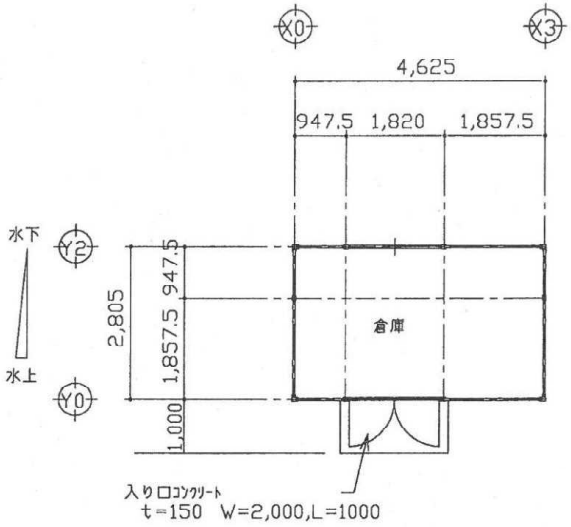

平面図 S=1/100

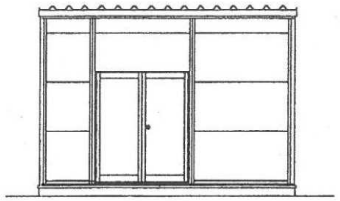

Y0 立面図 S=1/100

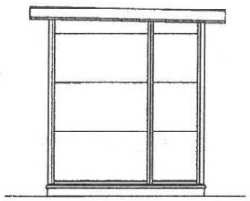

X3 立面図 S=1/100

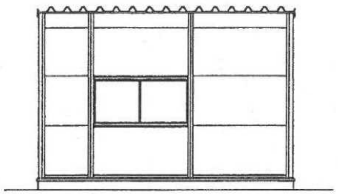

Y2 立面図 S=1/100

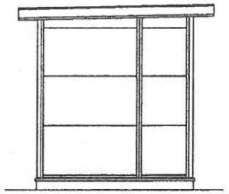

X0 立面図 S=1/100

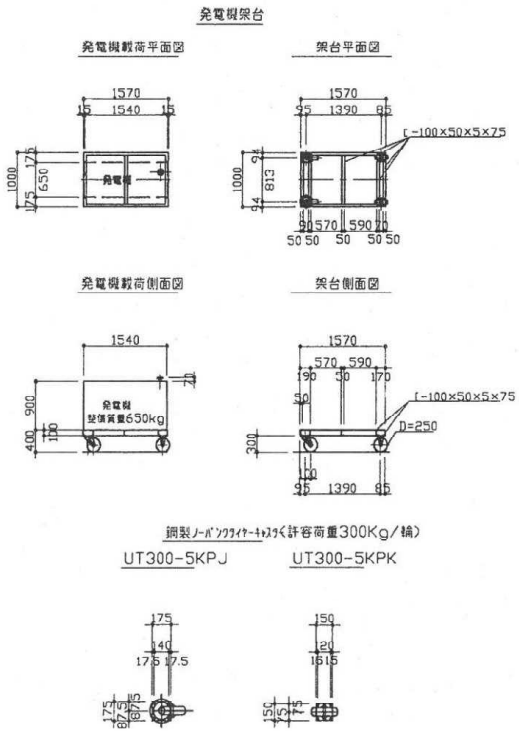

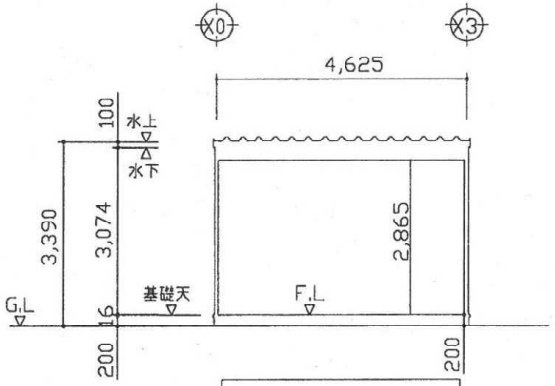

Y通り 断面図 S=1/100

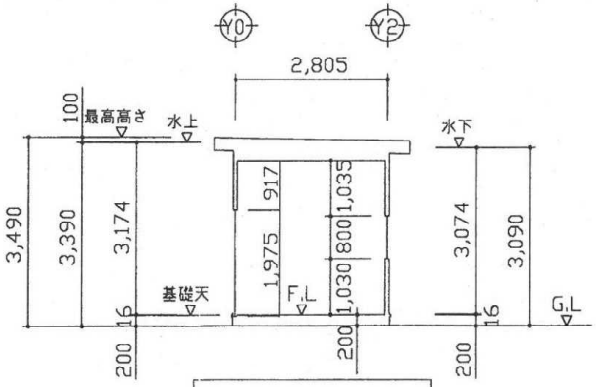

X通り 断面図 S=1/100

図面番号	2	図面総数	6	令和２年度
業 務 名	Ｒ２企総管　阿南工業用水道　第１地下水送水設備 電気設備等改良詳細設計業務			
図　　名	倉庫詳細図（既設）			
縮　　尺	Ｎ Ｔ Ｓ			
徳島県企業局　総合管理推進センター				

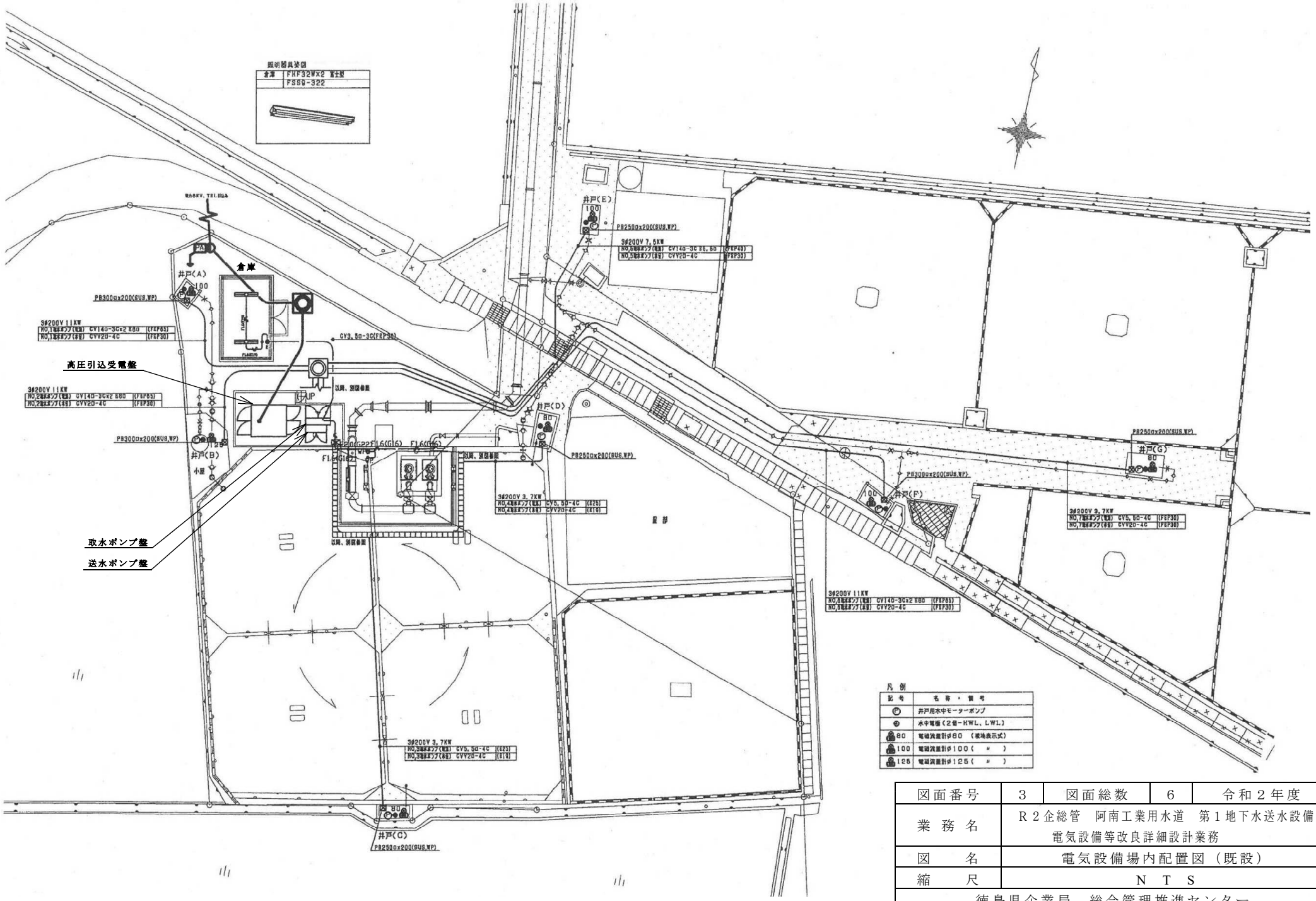

図面番号	3	図面総数	6	令和２年度
業務名	Ｒ２企総管　阿南工業用水道　第１地下水送水設備 電気設備等改良詳細設計業務			
図名	電気設備場内配置図（既設）			
縮尺	ＮＴＳ			
徳島県企業局　総合管理推進センター				

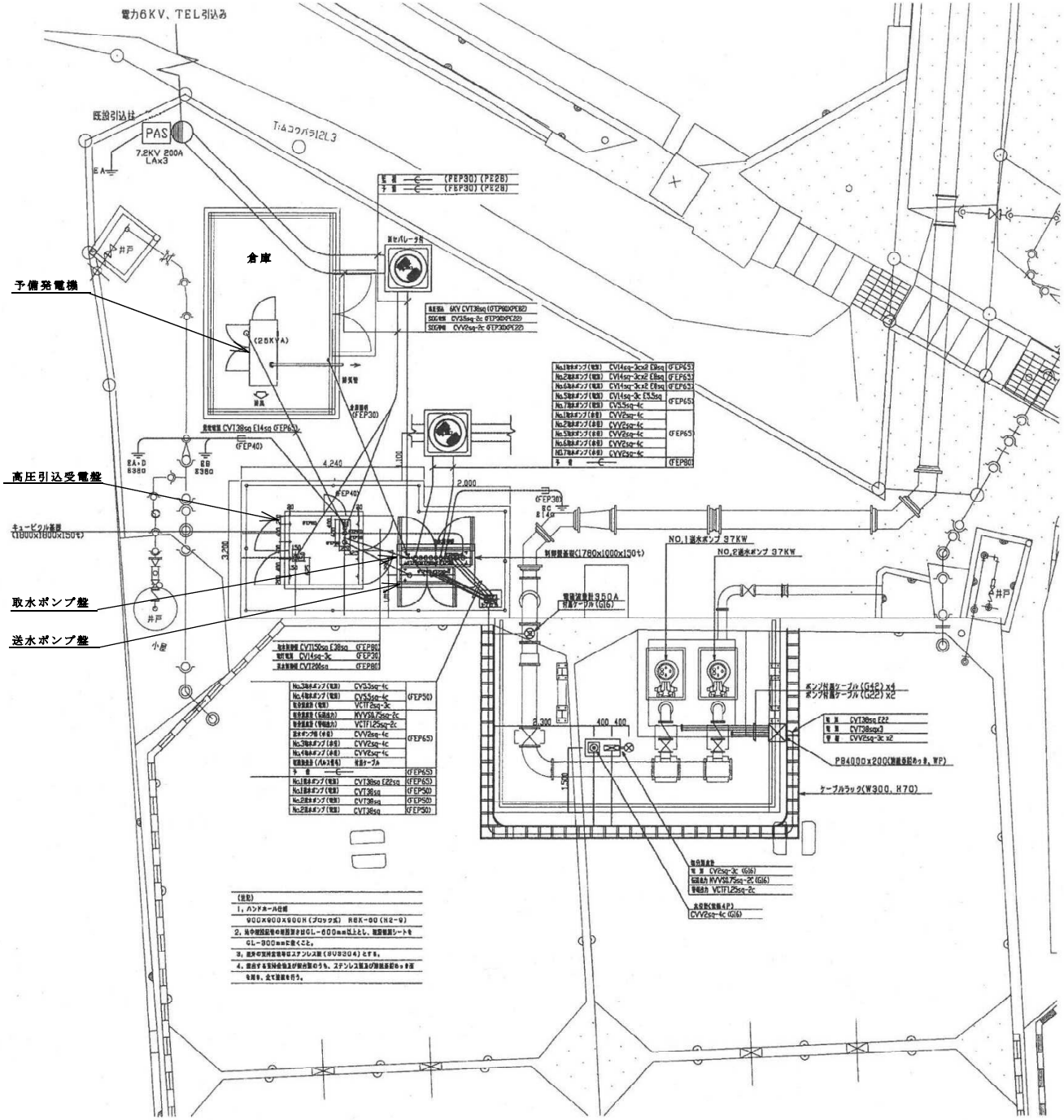

平面図 S=1/50

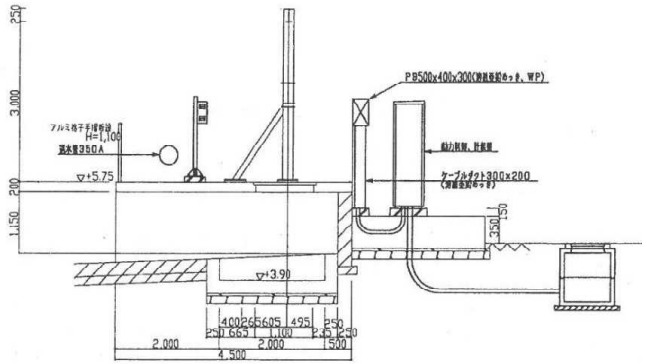

断面図 S=1/50

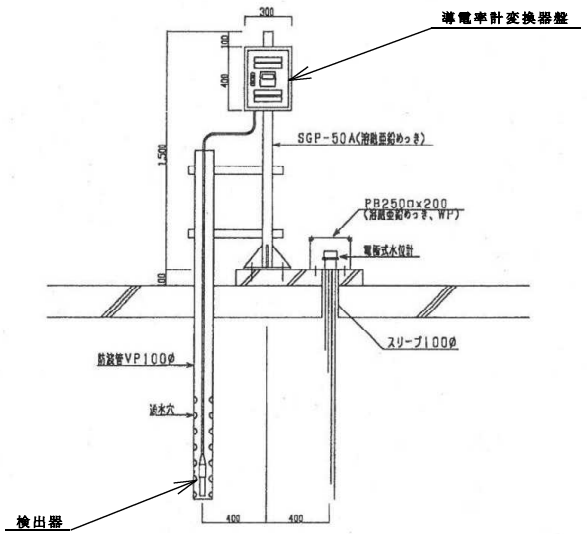

水質計、水位計据付図 S=1/20

図面番号	4	図面総数	6	令和２年度
業務名	Ｒ２企総管　阿南工業用水道　第１地下水送水設備 電気設備等改良詳細設計業務			
図　　名	電気設備詳細図（既設）			
縮　　尺	ＮＴＳ			
徳島県企業局　総合管理推進センター				

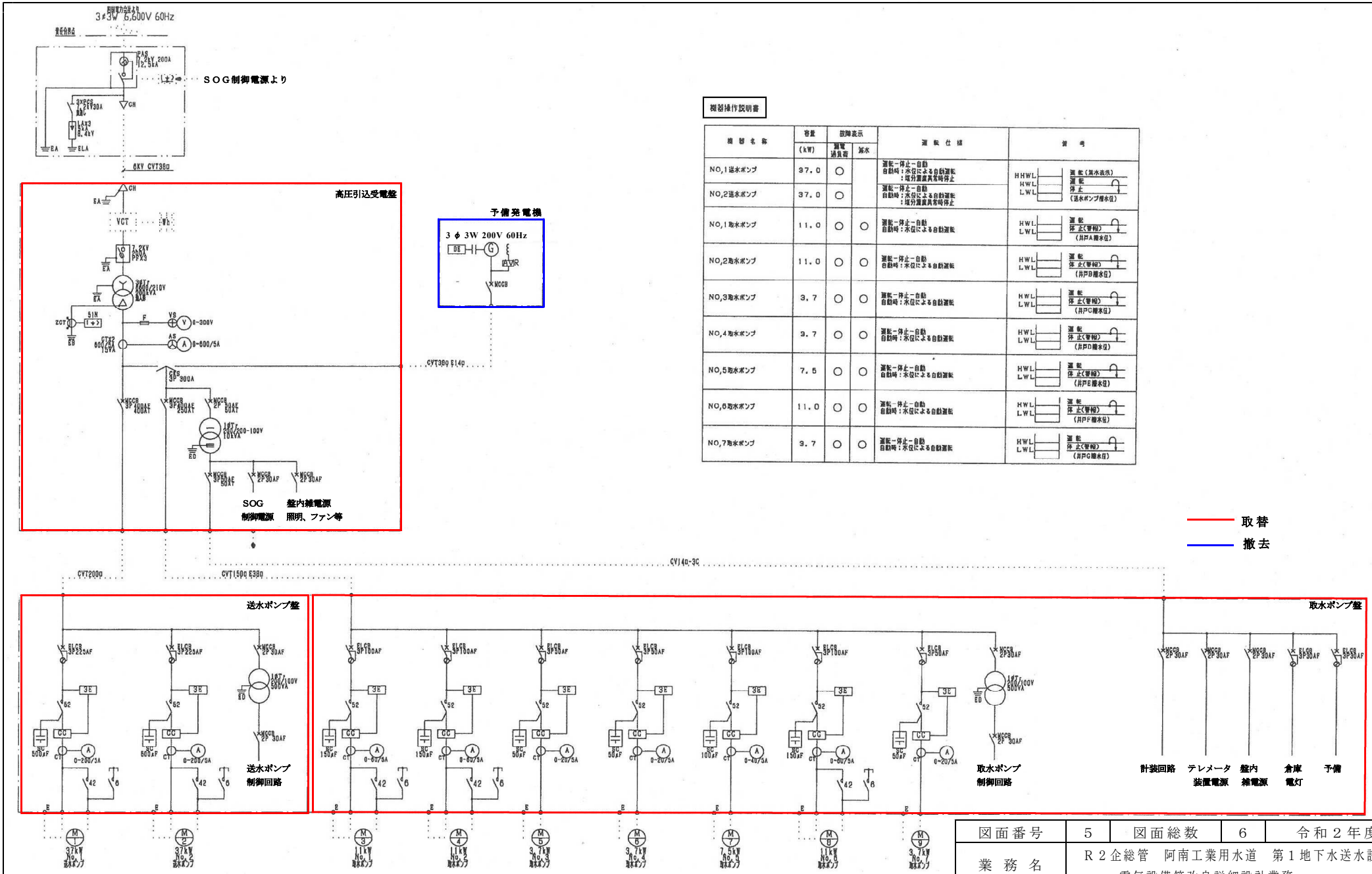

機器操作説明書

機器名称	容量 (kW)	故障表示		運転仕様	備考
		漏電通負荷	断水		
NO,1送水ポンプ	37.0	○		運転－停止－自動 自動時：水位による自動運転 ：塩分濃度異常時停止	HHWL 運転（断水表示） HWL 運転 LWL 停止 （送水ポンプ揚水位）
NO,2送水ポンプ	37.0	○		運転－停止－自動 自動時：水位による自動運転 ：塩分濃度異常時停止	
NO,1取水ポンプ	11.0	○	○	運転－停止－自動 自動時：水位による自動運転	HWL 運転 LWL 停止（警報） （井戸A揚水位）
NO,2取水ポンプ	11.0	○	○	運転－停止－自動 自動時：水位による自動運転	HWL 運転 LWL 停止（警報） （井戸B揚水位）
NO,3取水ポンプ	3.7	○	○	運転－停止－自動 自動時：水位による自動運転	HWL 運転 LWL 停止（警報） （井戸C揚水位）
NO,4取水ポンプ	3.7	○	○	運転－停止－自動 自動時：水位による自動運転	HWL 運転 LWL 停止（警報） （井戸D揚水位）
NO,5取水ポンプ	7.5	○	○	運転－停止－自動 自動時：水位による自動運転	HWL 運転 LWL 停止（警報） （井戸E揚水位）
NO,6取水ポンプ	11.0	○	○	運転－停止－自動 自動時：水位による自動運転	HWL 運転 LWL 停止（警報） （井戸F揚水位）
NO,7取水ポンプ	3.7	○	○	運転－停止－自動 自動時：水位による自動運転	HWL 運転 LWL 停止（警報） （井戸G揚水位）

図面番号	5	図面総数	6	令和２年度
業務名	Ｒ２企総管　阿南工業用水道　第１地下水送水設備 電気設備等改良詳細設計業務			
図　　名	電気設備盤結線図（既設）			
縮　　尺	Ｎ　Ｔ　Ｓ			
徳島県企業局　総合管理推進センター				

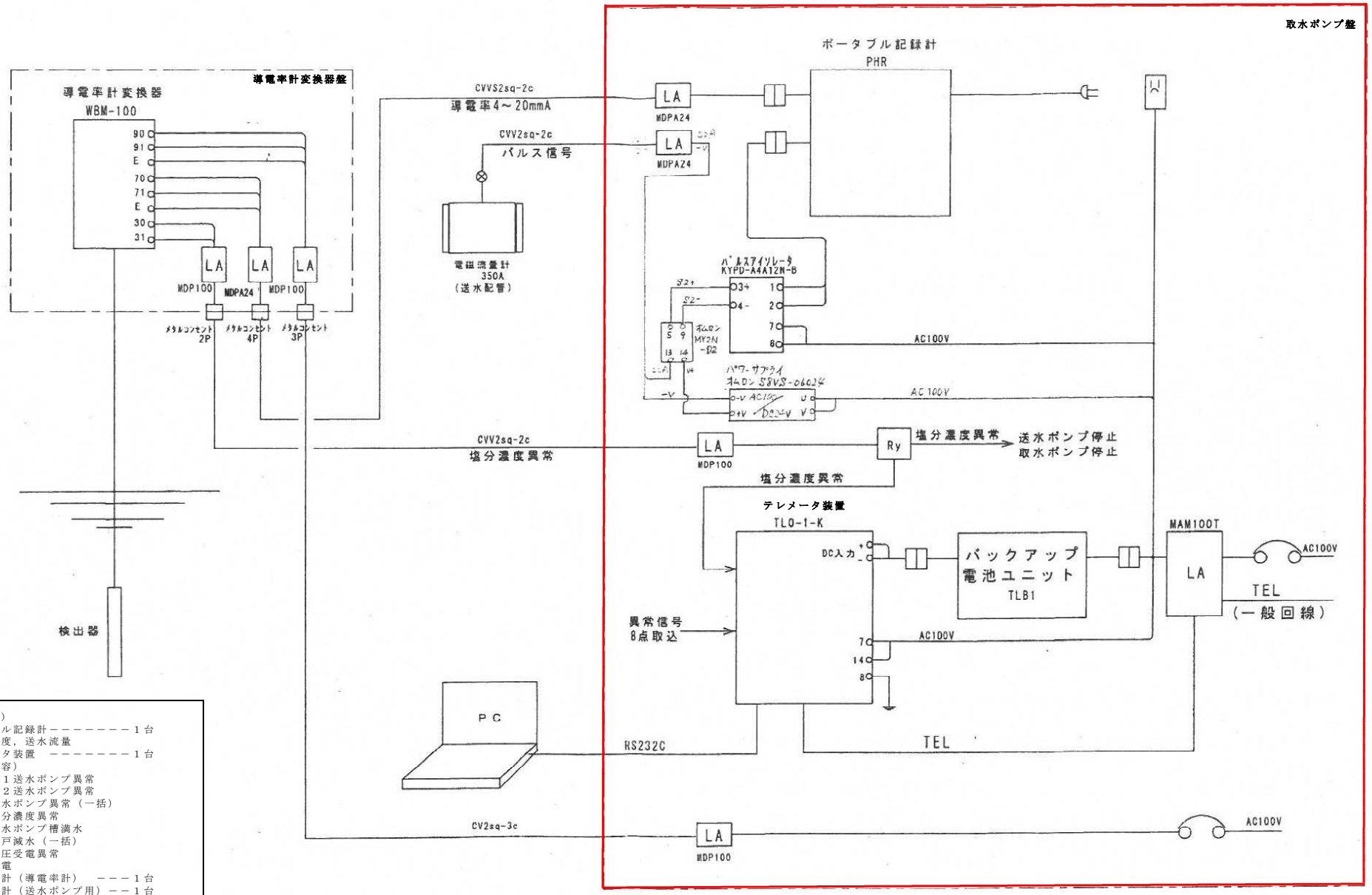

（計装機器）
■ポータブル記録計－－－－－－－－１台
　塩分濃度，送水流量
■テレメータ装置　－－－－－－－－１台
（通報内容）
　１．№１送水ポンプ異常
　２．№２送水ポンプ異常
　３．取水ポンプ異常（一括）
　４．塩分濃度異常
　５．送水ポンプ槽満水
　６．井戸減水（一括）
　７．高圧受電異常
　８．停電
■塩分濃度計（導電率計）　－－－１台
■電磁流量計（送水ポンプ用）－－１台

図面番号	6	図面総数	6	令和２年度
業務名	Ｒ２企総管　阿南工業用水道　第１地下水送水設備 電気設備等改良詳細設計業務			
図　名	計装系統図（既設）			
縮　尺	Ｎ　Ｔ　Ｓ			
徳島県企業局　総合管理推進センター				